Serie SummaCut™
Serie S Class 2™

Plotter da taglio e
scontorno di fama mondiale

www.**summa**.eu

PLOTTER PROFESSIONALI PER IL TAGLIO DEL VINILE E LO SCONTORNO

I plotter Summa della serie S Class 2, hanno un processore che è sette volte più potente del modello precedente.

Il nuovo touchscreen a colori, una porta di rete, connessione USB veloce e affidabile e un sensore OPOS ancora più veloce, rendono S Class 2 all'avanguardia per molti anni a venire.

La nuova funzionalità taglio pagina in formato, rende più che mai questo plotter da taglio il compagno ideale per le stampanti di grande formato.

S2 75
Lama Auto-pilotante
o Tangenziale

S2 120
Lama Auto-pilotante
o Tangenziale

S2 140
Lama Auto-pilotante
o Tangenziale

S2 160
Lama Auto-pilotante
o Tangenziale

PLOTTER DA TAGLIO PROFESSIONALI PER ELEVATI VOLUMI DI LAVORO

Il signmaking si è evoluto, il che significa che avete bisogno di attrezzature che siano allo stesso tempo flessibili e durature. Summa S Class 2 sono costruiti sulla base di caratteristiche di affidabilità solide come la roccia per gestire praticamente qualsiasi materiale con cui vengono alimentati. I plotter Summa della serie S Class 2 sono in grado di tagliare vinili, eseguire scontorni precisi, disegnare su carta giorno dopo giorno senza alcun intervento. Come le sospensioni in un'autovettura sportiva, la nostra precisione nel trascinamento dei materiali ci permette di utilizzare motorizzazioni più potenti per aumentare le vostre performance.

La serie S Class 2 è dotata di due servomotori che consentono di tagliare con una velocità straordinaria. Il trascinamento ingegnerizzato da Summa permette di lavorare con la massima affidabilità.

L'accuratezza meccanica di questi plotter da taglio, fabbricati in Europa, è ciò che li rende così durevoli nel tempo. Potrete così non solo fidarvi ciecamente, ma essere certi che i lavori eseguiti su supporti nobili saranno tagliati sempre con la massima precisione nel tempo.

FUNZIONALITÀ E CARATTERISTICHE TECNICHE

1 I plotter Summa della serie S Class 2 sono in assoluto i plotter da taglio più evoluti. Grazie all'esclusivo pannello **touchscreen** sono anche i più facili da usare.

2 Il **sistema di allineamento OPOS X** garantisce una precisione e automazione senza precedenti anche su stampe laminate.

3 La testa di taglio è dotata di **una taglierina automatica** , che, a comando, permette di tagliare il supporto dopo ogni lavoro.

4 Summa S Class 2 sono dotati di serie di una **porta Ethernet** per la connessione veloce e affidabile a una rete. Una chiavetta USB può essere utilizzata per memorizzare i lavori per un uso successivo.

Con **otto configurazioni** utente preimpostate passare da una lavorazione o da un materiale all'altro è semplice e veloce.

Potente testa Tangenziale

Scontorno OPOS X preciso

Pannello touchscreen a colori

Trascinamento leggendario

Configurazioni utente ad accesso rapido

Funzionalità FlexCut

Modello	S2 75	S2 120	S2 140	S2 160
Dimensioni	141 x 68 x 111 cm	187 x 68 x 111 cm	202 x 68 x 111 cm	225 x 68 x 111 cm
Larghezza Supporto	6 a 84 cm	12 a 130 cm	17 a 145 cm	17 a 168 cm
Area di Taglio	74.2 cm x 50 m	120 cm x 50 m	135 cm x 50 m	158 cm x 50 m
	'La modalità "estesa" aumenta la larghezza utile: +/- 7 cm			
Metodo di Allineamento	• OPOS X (OPOS CAM : Opzione installabile in fabbrica sui nuovi Summa S Class 2 S75T e S160T) • Riconoscimento lavoro tramite codice a barre		• Fino a 2 x 64 crocini sull'asse X • Compensazione sull'asse Y	
Precisione di Trascinamento	Entro +/- 0.1 mm per lavori: fino a 12 m di lunghezza su bobine fino a 760 mm di larghezza* fino a 4 m di lunghezza su bobine oltre 760 mm di larghezza*			
Accuratezza	0.2 % dello spostamento o 0.25 mm, il valore maggiore*			
Velocità	Fino a 141 cm/sec diagonale			
Accelerazione	Fino a 5.5 G diagonale			
Pressione Lama	Lama Auto-pilotante: Fino a 400 grammi / Lama Tangenziale: Fino a 600 grammi			
Connessioni	USB; Ethernet			
Software Incluso	Cutter Control software; Winplot™ & MacSign™ Cut cutting software			

*Per maggiori informazioni visitare il sito www.**summa**.eu

PERFORMANTI PLOTTER DA TAGLIO E SCONTORNO VINILE

SUMMACUT® SERIES

Sin dal 1996 i plotter della serie SummaCut si sono evoluti fino a diventare a livello mondiale il più avanzato prodotto dal miglior rapporto prezzo/prestazioni. La nuova serie SummaCut è il risultato di decenni di continuo sviluppo degli ingegneri europei di Summa. Nella serie SummaCut sono stati introdotti molti particolari, come ad esempio la tecnologia OPOS-X, derivante dalla innovativa serie di plotter da taglio S Class 2, che è ora integrata nella riprogettata testa di taglio auto-pilotante.

I plotter della serie SummaCut sono in grado di leggere i riferimenti OPOS per lo scontorno non solo su materiali vinilici standard, ma anche su materiali rifrangenti, olografici o specchiati, anche con le diverse tipologie di laminazioni utilizzabili oggigiorno.

D60
D60FX

D120

D140
D140FX

D160

IL PLOTTER DA TAGLIO RIFERIMENTO DEL MERCATO PER RAPPORTO PREZZO PRESTAZIONI

Utilizzando i sensori tecnologicamente più avanzati disponibili, i plotter SummaCut sono in grado, attraverso precisi algoritmi di calcolo, di compensare ogni tipo di deformazione che può essere occorsa in fase di stampa. Ciò rende i plotter SummaCut ideali e vincenti per le applicazioni di insegnistica di tutti i tipi.

I progettisti Summa sanno che la caratteristica principale per un plotter da taglio è il trascinamento. E' per questo motivo che tutti i plotter da taglio da noi costruiti sono dotati dell'esclusivo e brevettato rullo di trascinamento ruvido MicroSprocket.

Zigrinato accuratamente in un unico processo in modo da assicurare che tutti i rulli abbiano lo stesso diametro, viene successivamente ricoperto con uno speciale rivestimento che lo preserva dall'ossidazione per garantire un perfetto trascinamento nel tempo.

Produrre artigianalmente un prodotto non ha nulla a che vedere con il prezzo. Ha a che fare con il valore. Con performance di taglio che superano quelle di plotter concorrenti di fascia alta, non stupisce che il prezzo contenuto del SummaCut D60 lo abbia reso il più popolare plotter da taglio per vinile mai costruito.

FUNZIONALITÀ E CARATTERISTICHE TECNICHE

1 **Il grande pannello di controllo di facile utilizzo** permette una configurazione rapida e immediata dei parametri quali velocità, pressione e modalità di taglio, e di effettuare tagli di prova.

2 **Lo sviluppo della nostra** nuova testa di taglio ad alta velocità garantisce un'accuratezza incomparabile per tagli del vinile affidabili e precisi.

3 I rulli **integrati che sorreggono la bobina e le flange da inserire** agli estremi dei rotoli caricano il vinile in modo corretto e lo mantengono allineato anche quando tagliate alla massima velocità.

4 **OPOS X** è il sistema di allineamento per lo scontorno di grafiche stampate che consente lavorazioni di finitura con la massima precisione e affidabilità.

Pannello di controllo di facile utilizzo

Scontorno OPOS X preciso

Funzionalità FlexCut

Trascinamento leggendario

Modello	D60 (FX)	D120	D140 (FX)	D160
Dimensioni	100 x 35 x 30 cm	160 x 68 x 112 cm	175 x 68 x 114.5 cm	198 x 68 x 114.5 cm
Larghezza Supporto	7 a 66 cm	12 a 126 cm	18 a 141 cm	18 a 164 cm
Area di Taglio** Modalità estesa	60 cm x 50 m** 63 cm	120 cm x 50 m 123 cm	135 cm x 50 m** 138 cm	157.5 cm x 50 m 160.5 cm
Metodo di allineamento	• OPOS X • Riconoscimento lavoro tramite codice a barre		• Fino a 2 x 64 crocini sull'asse X • Compensazione sull'asse Y	
Precisione di Trascinamento	Entro +/- 0.1 mm per lavori: fino a 8 m di lunghezza su bobine fino a 760 mm di larghezza* fino a 4 m di lunghezza su bobine oltre 760 mm di larghezza*			
Accuratezza	0.2 % dello spostamento o 0.25 mm, il valore maggiore*			
Velocità	Fino a 113 cm/sec diagonale			
Accelerazione	Fino a 3 G diagonale			
Pressione Lama	0 - 400 grammi, con incrementi di 5 grammi			
Connettività	USB RS232 (seriale)	USB Ethernet	USB Ethernet	USB Ethernet
Software incluso	Cutter Control software; Winplot™ & MacSign™ Cut cutting software			

*Per maggiori informazioni visitare il sito www.**summa**.eu.

** La serie SummaCut **FX** differisce dalla serie regolare, consultare la pagina successiva per le specifiche della serie SummaCut **FX**

FUNZIONALITÀ PER ENTRAMBI
S CLASS 2 & SUMMACUT

TECNOLOGIA AUTO-PILOTANTE

La sua semplicità ha reso la lama Auto-pilotante (auto-rotante) la tecnologia più diffusa tra i plotter da taglio. Un parametro di compensazione definisce la distanza tra la punta della lama e il suo asse di rotazione.

Affinché la lama assuma il corretto orientamento nella direzione di taglio all'interno del proprio porta-lama, viene eseguito un movimento in modo che la punta della lama si orienti conseguentemente.

I plotter Summa eseguono un sofisticato algoritmo per effettuare il movimento in modo da ottenere la migliore qualità di taglio.

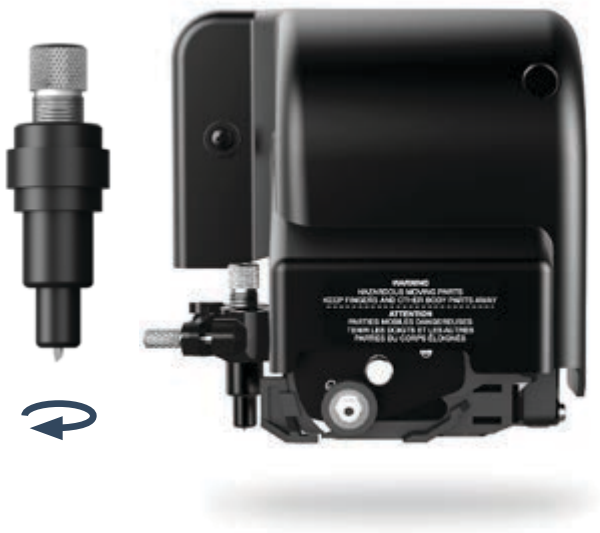

MOTO AUTO-PILOTANTE

1 La Lama Auto-pilotante ferma il taglio appena prima dell'angolo.

2 La lama eccentrica viene ruotata eseguendo un movimento di trascinamento fino all'angolo desiderato, senza mai essere estratta dal materiale.

3 Quando la lama ha raggiunto la rotazione richiesta viene completato il taglio dell'angolo.

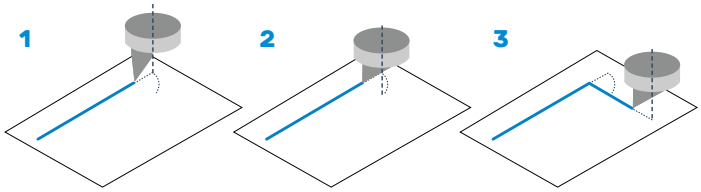

DOPPIA TESTA

La serie S Class 2 T e la serie SummaCut possono essere equipaggiate opzionalmente con una testa di taglio con doppia funzionalità. Questa testa speciale con doppia funzionalità è dotata di un porta penna addizionale, al posto del sensore OPOS, e permette di lavorare alternativamente con entrambi gli utensili.

La soluzione ideale per chi deve disegnare e tagliare cartamodelli con un solo e semplice passaggio!

TAGLIO PASSANTE CON FLEXCUT

La funzione FlexCut di Summa consente di effettuare il taglio passante di forme semplici. Tratti tagliati completamente si alternano ad altri tagliati

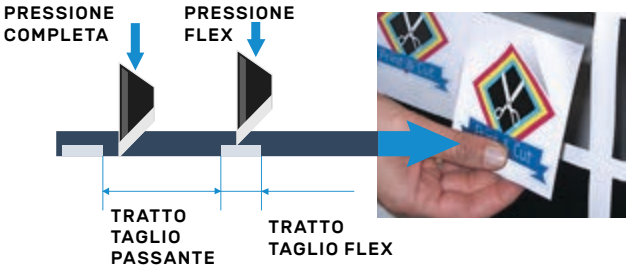

solo per metà spessore del supporto. In questo modo si ottiene una linea "tratteggiata", che garantisce la consistenza del materiale durante il trascinamento nel plotter Summa e allo stesso tempo rende semplice il distacco del pezzo al termine della lavorazione.

TRASCINAMENTO SUPPORTO

Il trascinamento è la capacità di trasportare il supporto nel plotter in modo ripetitivo. Tale capacità assicura che ogni singolo lavoro sia tagliato secondo le specifiche garantite per tutta la lunghezza del trascinamento, anche con lavori molto lunghi. La lunghezza di trascinamento garantita consente di eseguire più lavori in successione, anche superando la lunghezza garantita di molto, senza la necessità di ricaricare il supporto.

INGEGNO INTEGRATO

I plotter da taglio Summa sono dotati di serie di ingegnosi algoritmi per ottimizzare i dati di taglio. Tutti i Summa utilizzano una tecnologia avanzata di gestione del "vettore successivo" per il taglio di sagome e caratteri complessi con maggiore efficienza.

I vantaggi sono molteplici. I tempi di taglio sono notevolmente ridotti, le curve più morbide, i motori vengono meno sollecitati incrementando così la vita del plotter.

Altre funzionalità esclusive sono:

OverCut
L'OverCut estende il taglio oltre la lunghezza del tracciato. Questo assicura che il tracciato sia effettivamente tagliato completamente. Senza la funzione OverCut le sagome tagliate potrebbero non essere perfettamente chiuse, causando difficoltà in fase di spellicolamento.

OptiCut
OptiCut è una funzionalità sviluppata appositamente per plotter Auto-pilotanti, simula il taglio Tangenziale. Grazie alle performance di movimenti complessi, la funzione OptiCut compensa le variazioni di offset della lama, causate dall'usura. La funzione OptiCut assicura che il coltello sia orientato correttamente. Questa tecnologia rivoluzionaria garantisce qualità ottimale per tutta la durata della vita della lama.

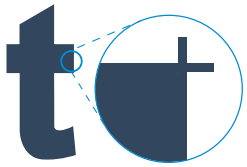

OverCut

senza OptiCut con OptiCut
5 mm character

TAGLIO DI CONTORNI CON OPOS

Il sistema di allineamento automatico per lo scontorno OPOS è l'acronimo di Optical Positioning System (Sistema Posizionamento Ottico). Il sensore con tecnologia OPOS X riconosce i riferimenti su una vasta gamma di materiali. Una delle sue funzionalità genera un flusso di lavoro completamente automatizzato con un sistema di lettura di codice a barre OPOS, che permette di scontornare molteplici lavori senza l'ausilio dell'operatore.

Un'altra funzione automatizza lo scontorno di grafiche ripetute su più fogli. In questa modalità il sensore OPOS comincia a cercare i riferimenti non appena il nuovo foglio viene caricato.

Senza OPOS

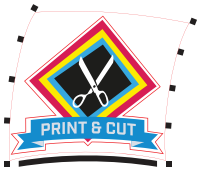

Con OPOS

MOLTEPLICI PUNTI DI FORZA

Tra i punti di forza di OPOS c'è la capacità unica di rilevare più crocini di registrazione, da un minimo di 4 fino ad un massimo di 128 marker lungo un lavoro, oltre alla linea OPOS XY. La linea OPOS XY consente di compensare deformazioni anche lungo l'asse della larghezza dell'unità.

Questa combinazione permette al nostro sistema di scontornare lavori di grandi dimensioni in modo più accurato.

SOMMARIO

		Serie SummaCut FX	Serie SummaCut	Serie S Class 2 D	Serie S Class 2 T	Serie OPOS CAM
Descrizione		Plotter da taglio & scontorno affidabile	Plotter da taglio & scontorno affidabile e efficiente	Massime prestazioni, plotter da taglio & scontorno affidabile e efficiente	Massime possibilità, plotter da taglio & scontorno versatile e flessibile	Massime possibilità, plotter da taglio & scontorno affidabile e efficiente
Larghezza Massima Materiale	**60**	66 cm	66 cm	-	-	-
	75	-	-	84 cm	84 cm	84 cm
	120	-	127 cm	130 cm	130 cm	-
	140	142 cm	142 cm	145 cm	145 cm	-
	160	-	164 cm	168 cm	168 cm	168 cm
Tecnologia di Taglio		Lama auto-pilotante	Lama auto-pilotante	Lama auto-pilotante	**Vera lama tangenziale**	**Vera lama tangenziale**
Opos X (Scontorno grafiche)		✓	✓	✓	✓	✓
Opos CAM (telecamera)		-	-	-	-	✓
Supporto Codice a Barre		✓	✓	✓	✓	✓
FlexCut (Taglio passante)		✓	✓	✓	✓	✓
Unità Riavvolgimento		-	-	Opzionale	Opzionale	Opzionale
Velocità		**	***	*****	*****	*****
Area di Lavoro Flessibile		-	✓	✓	✓	✓

FUNZIONALITÀ SPECIFICHE PER **S CLASS 2**

LA VERA TECNOLOGIA TANGENZIALE

Il taglio con lama guidata da controllo Tangenziale garantisce maggiori prestazioni a confronto di quello effettuato con lama auto-pilotante. L'orientamento della lama a controllo Tangenziale è gestito elettronicamente, e grazie a questo la Serie T è in grado di tagliare con accurata precisione e con pressioni molto elevate. I tagli eseguiti alla perfezione facilitano lo spellicolamento, facendo guadagnare tempo prezioso. Il nasello che guida la lama, brevettato da Summa, evita che piccoli pezzi di vinile si stacchino durante il taglio.

Con una pressione regolabile fino a 600 grammi, i plotter Summa S Class 2 possono tagliare materiali spessi per sabbiatura, per mascheratura e materiali riflettenti con incredibile facilità, velocità e accuratezza.

Con i modelli T siete certi di poter eseguire il lavoro!

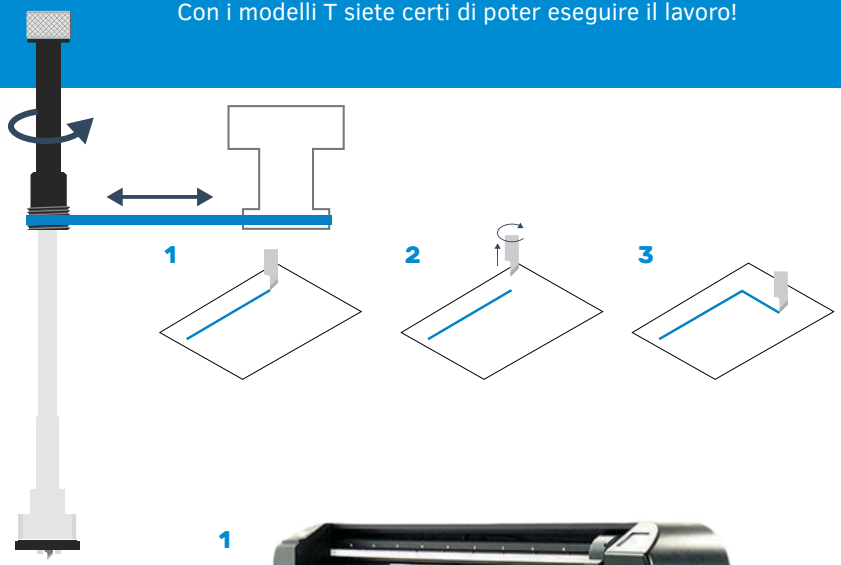

MOTO TANGENZIALE

1 La Lama Tangenziale ferma il taglio appena prima dell'angolo.

2 Un motore solleva e orienta la lama.

3 Quando la lama ha raggiunto la rotazione richiesta, viene abbassata e continua il taglio dell'angolo.

OPZIONI E ACCESSORI

Riavvolgitore motorizzato [1]

(S2 140 & S2 160)

Terminato un lavoro, il sistema provvederà ad arrotolarlo accuratamente e predisporrà il plotter per l'esecuzione del successivo. La funzione integrata di pannellizzazione suddivide lavori lunghi in lavori consecutivi con minore lunghezza.

La serie S Class 2 può quindi tagliare interi rotoli senza l'ausilio dell'operatore, e consegnarli perfettamente riavvolti.

1

2

3

Un solido ed efficace porta-bobine [2]

(S2 140 & S2 160)

Nota: il riavvolgitore motorizzato e il porta-bobine non possono essere implementati contemporaneamente.

Pinchroller aggiuntivi [3]

(S Class 2 Series & SummaCut)

Possono essere installati pinchroller aggiuntivi quando necessario.

OPOS CAMERA

Con OPOS CAM ancora una volta Summa è la prima ad introdurre questa tecnologia sui plotter da taglio a foglio mobile, un sistema per il riconoscimento dei riferimenti di stampa basato su videocamera.

Gli utilizzatori di plotter da taglio Summa con grandi volumi di lavoro ora sono in grado di superare i loro concorrenti nella produzione di grafiche scontornate con velocità e precisione, di eccellere in lavorazioni con poche o molteplici copie.

OPOS CAM è un'opzione installabile in fabbrica ed è ora disponibile per tutti i nuovi plotter da taglio Summa S Class 2 S75T e S160T.

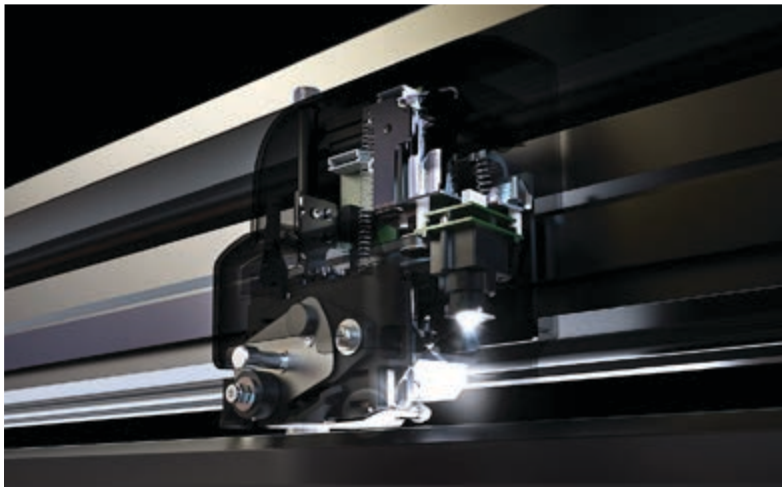

FUNZIONALITÀ SPECIFICHE PER **SUMMACUT**

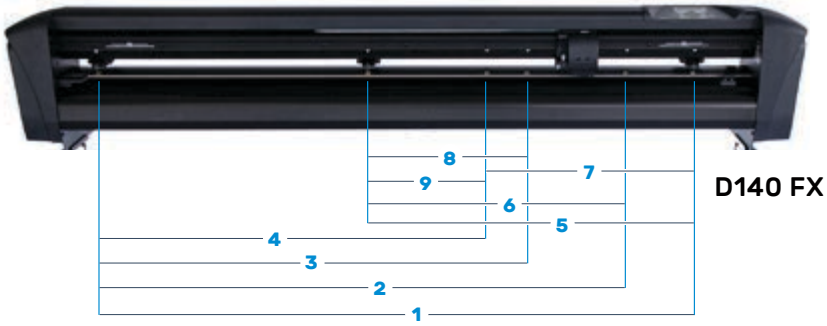

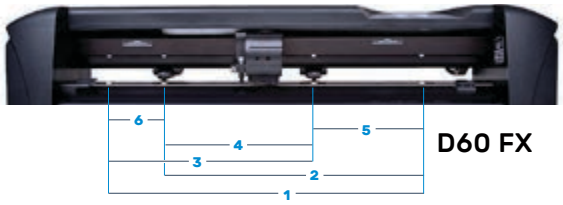

SERIE SUMMACUT FX

Il taglia prezzi

Beneficia delle caratteristiche della serie SummaCut ad un prezzo competitivo.

Con posizioni dei pinchroller in grado di accettare i formati più comuni e la modalità di taglio estesa, la serie SummaCut FX è ottimizzata per gestire la maggior parte dei supporti.

D140 FX Area di Taglio	1 1324 mm	2 1174 mm	3 954 mm
	4 864 mm	5 720 mm	6 570 mm
	7 454 mm	8 350 mm	9 260 mm
D140 FX Larghezza Supporto	1 1372 mm	2 1220 mm	3 1000 mm
	4 914 mm	5 762 mm	6 610 mm
	7 500 mm	8 406 mm	9 297 mm
D60 FX Area di Taglio	1 575 mm	2 470 mm	3 375 mm
	4 270 mm	5 190 mm	6 95 mm
D60 FX Larghezza Supporto	1 610 mm	2 500 mm	3 400 mm
	4 297 mm	5 210 mm	6 115 mm

CESTO DI RACCOLTA
(OPZIONALE SU MODELLI D60, D60FX E D140FX)

Con l'avanzamento del materiale il lavoro viene raccolto in un cesto in tessuto, opzionale su modelli D60, D60FX e D140FX, in modo da evitare che si raccolgano polvere e detriti sul supporto.

In questo modo si elimina il contatto con il pavimento, che può causare il danneggiamento della superficie del materiale o che la polvere si incolli al vinile. Il basket inoltre raccoglie il vinile ed altri supporti durante le lunghe lavorazioni.

Per la Serie S Class 2 e SummaCut D120-D140-D160 il cesto di raccolta materiale è sempre incluso di serie.

PIEDISTALLO OPZIONALE PER SUMMACUT D60 (FX)

1 Piedistallo in metallo su **4 rotelle** (#399-050)

2 Piedistallo in metallo con **cesto in tessuto** su 4 ROTELLE (#399-075)

DUE È MEGLIO DI UNO

I VANTAGGI DELL'UTILIZZO DI PLOTTER DA TAGLIO DEDICATI SUMMA

- I plotter da taglio consentono produzioni che nessuna stampante con taglierina è in grado di fare. Questo è particolarmente riscontrabile nei plotter Summa, che non solo eseguono il semplice mezzo-taglio necessario per lo scontorno di etichette e grafica. Essi possono anche tagliare **completamente attraverso** il substrato del materiale, eliminando la necessità di operazioni manuali per produrre etichette singole. Oppure l'utente può effettuare il mezzo-taglio e fustellare un tracciato separato, che sfonda il supporto in una singola operazione, per creare fogli di etichette o scontorno di grafiche di grandi dimensioni, che non hanno più bisogno di essere sezionate manualmente dall'operatore
- **I sistemi di allineamento** Summa OPOS X utilizzati ne può gestire fino a **128**.
- Vengono eliminate attività manuali, il ché **migliora la produttività** dell'operatore e **riduce il costo delle produzioni**.
- I plotter da taglio professionali sono di gran lunga più performanti delle teste di taglio integrate sulle stampanti di grande formato. Hanno più **forza di taglio** (grammi di spinta).
- I plotter Summa sono in grado di gestire **materiali difficili** da tagliare come laminazioni in policarbonato, grafiche calpestabili e altri supporti spessi o con laminazione semi-rigida. Ma questo è solo un aspetto di ciò che differenzia un plotter da taglio dedicato da una stampante con taglierina integrata.
- Nei plotter da taglio **la movimentazione del materiale** è stata progettata per un trascinamento in entrambe le direzioni; su un foglio di etichette la lavorazione potrebbe richiedere un trascinamento in avanti e indietro anche di 50 volte. I plotter da taglio Summa hanno **motori robusti** in grado di gestire il peso di grandi stampe laminate. Inoltre hanno un'accuratezza di taglio di **gran lunga superiore**, assicurando che ogni etichetta venga tagliata **in modo preciso** e sia **facilmente spellicolabile**.
- Molti centri di stampa si sono trasformati dalla serigrafia alla stampa digitale, e tuttora effettuano lavorazioni per entrambi i mercati. I plotter da taglio Summa garantiscono **flessibilità** per tutti i tipi di stampa, e forniscono valore aggiunto a tutto il processo produttivo.
- Il processo di finitura consiste non solo nello scontorno del vinile appena stampato. Anche **la grafica in vinile** e **i prespaziati** sono comunemente prodotti da aziende di tutte le dimensioni. Non avrebbe alcun senso pianificare una produzione in vinile sulla stessa unità su cui si producono stampe.
- Sono di gran lunga meglio strutturate le aziende con un plotter da taglio dedicato, che può fare in autonomia **tutte le lavorazioni**, siano esse lo scontorno di grafiche o produzione di prespaziati.
- Questo consolida **tutte le operazioni di taglio e montaggio in un'unica struttura**: il reparto di finitura, da parte di personale che ha gli strumenti, spazi
e know-how per tagliare, spellicolare, laminare e applicare pre-mascheratura in caso di necessità. Gestire la finitura nel reparto di stampa è estremamente inefficiente.

SVANTAGGI DI UN PLOTTER DA STAMPA & TAGLIO

- Inviare nuovamente i lavori al reparto stampa per eseguire le operazioni di taglio avrebbe come conseguenza **il ritardo** nella stampa di altri lavori e ridurrebbe significativamente la produttività della stampante.
- **I sistemi di allineamento** utilizzati nelle unità integrate di stampa-e-taglio sono lenti, limitati nel riconoscimento su diversi materiali e laminati, ed imprecisi, in quanto sono limitati ad un metodo di riconoscimento a **4 punti**.
- La taglierina integrata nella testa di un plotter da stampa e taglio ha molta meno **forza di taglio** (grammi di spinta verticale) ed è molto **meno performante** paragonata ad un plotter da taglio professionale dedicato.
- Oltre a questo, in fase di taglio, **le performance delle unità stampa-e-taglio** sono notevolmente inferiori rispetto ai plotter da taglio Summa, **riducendo** ulteriormente la **produttività** dell'azienda.
- Con le tecnologie di stampa moderne viene utilizzato molto **calore**, deformando sensibilmente il materiale stampato.
- Il taglio successivo alla stampa, senza una gestione dell'allineamento accurato, genera uno scompenso significativo tra la grafica stampata e il tracciato di taglio. Lavorazioni di notevole lunghezza possono anche completamente **fallire**.

Flussi di lavoro

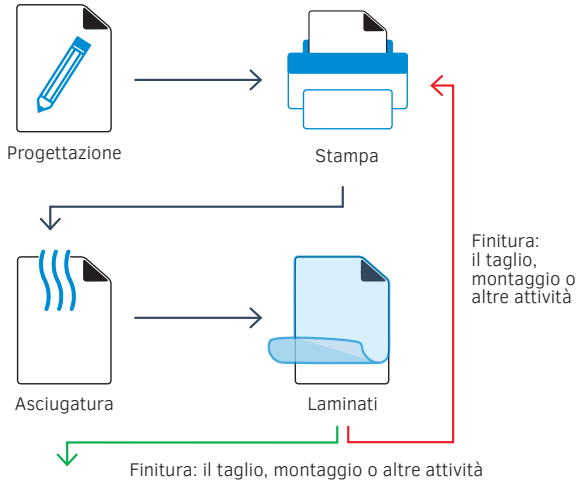

NON SOLO SCONTORNO DI STAMPE

| Flusso di lavoro più produttivo | Precisione senza pari | Modalità di taglio avanzate | Libertà nella scelta dei materiali |

CONSUMABILI & SOFTWARE

SUMMACUT & S CLASS 2 D SERIES

MP06BK **Penne in fibra nero**
(4 pz-0,3 mm pens)

391-595 **Kit per punzonatura**
SummaCut

395-313 **Kit per punzonatura**
S Class 2 D Series

395-430 **Penne punta roller** (5 pcs-Nero)

395-431 **Penne punta roller** (5 pcs-Blu)

391-592 **Punzone**

391-332 / Diametro 1.5 mm
Portalama auto-pilotante

391-363 / Diametro 2 mm
Portalama auto-pilotante

391-360 / Diametro 1.5 mm
36° Lama auto-pilotante (5 pcs)

391-231 / Diametro 1.5 mm
60° Lama auto-pilotante

391-358 / Diametro 2 mm
55° Lama auto-pilotante (5 pcs)

395-434 **Adattatori porta penna**
Ottone/Nero (2pz.)
Non compatibile con opzione Doppia Testa installata

S CLASS 2 T SERIES

395-348 **Guida-lama standard**

395-347 **Guida-lama auto-pilotante**

395-330 **Guida-lama sandblast**

390-553 **Utensile montaggio lama**

395-315 **Kit per punzonatura**
S Class 2 T Series

391-592 **Punzone**

395-376 **Fiber-tip Pen**

395-324 **Adattatore per Penna punta a sfera**

395-325 **Penna punta a sfera**

390-534 **36° Lama tangenziale** (5 pcs)

390-551 **36° Lama tangenziale doppio taglio**

390-560 **45° Lama tangenziale**

390-550 **60° Lama tangenziale**

395-322 **Portalama tangenziale**

395-323 **Portalama auto-pilotante tangenziale**

GENERALI

391-386 **Cutting Strip** (1 Pz)
Modelli : 500 > 760
391-886 **Cutting Strip** (1 Pz)
Modelli : 1000 > 1300 &
S2 75 & S2 120

400-565 **Cutting Strip** (1 Pz)
Modelli : 1400 > 1600 &
S2 140 & S2 160
391-598 **Strip per Punzone**

391-290 **Taglierina manuale**
Senza Guida

391-146 **Lame per taglierina**
(conf. 10 Pz)

391-510 **Flange porta vinile**
(2 Pc)

Linee guida per la scelta della lama

Quando si sceglie una lama per tagliare il materiale, utilizzate quella con minore grado (angolo meno acuto), sempre che lo spessore del materiale non superi il massimo valore previsto per quella lama.

Raccomandato
Alternativa

	D Series	391-360 36° Lama auto-pilotante (5 pcs)	391-231 60° Lama auto-pilotante (1 pc)	391-358 55° Lama auto-pilotante (5 pcs)	T Series	390-534 36° Lama Tangenziale	390-551 36° Lama Tangenziale Doppio Taglio	390-560 45° Lama Tangenziale	390-550 60° Lama Tangenziale
Vinile Standard									
Engineering Reflective Retroriflettente									
Pellicola per Sabbiatura (Marmo)									
Dime per strass									
Termoadesivo (Abbigliamento)									
Lo spessore del materiale è la prima specifica di qualificazione coltello -che da usare. Se lo spessore del materiale è sconosciuta, si prega di utilizzare il seguente schema consigliato .									
Spessore Max. (mm)		0.25	0.60	0.80		0.25	0.25	1.00	1.20
Spessore Max. FlexCut (mm)		0.50	0.60	0.80		0.25	0.25	1.00	1.20
391-332 / Dia 1,5 mm **Standard Portalama auto-pilotante**									
391-363 / Dia 2 mm **Portalama per materiali spessi**									
395-322 **Portalama Tangenziale**									
395-348 **Guida-lama standard**									
395-347 **Guida-lama auto-pilotante**									
395-330 **Guida-lama sandblast**	Viene utilizzato per la Penna punta a sfera e il Portalama auto-pilotante								

WINPLOT™ & MACSIGN™ CUT

WinPlot

WinPlot è un software per la gestione dei plotter da taglio funzionante in ambiente Microsoft Windows, fornito gratuitamente in tutti i nuovi plotter Summa.

Compatibilità: Winplot supporta tutti i plotter da taglio Summa, inclusi SummaCut e S Class 2. Porte di comunicazione supportate: USB, Seriale (RS 232), Ethernet, parallela Centronics e qualsiasi porta stampante installata sul proprio sistema operativo che consenta di stampare
tramite rete.
Riquadro di spellicolamento: viene generato automaticamente un riquadro di spellicolamento intorno ai tracciati tagliati.
Modifica: consente di scalare, specchiare e ruotare l'intero disegno o una sua parte.
Output: / Nesting con il supporto di più copie : WinPlot ruota automaticamente e posiziona disegni diversi e copie multiple al fine di ottimizzare l'impiego di materiale. **/ Pannellizzazione :** lavori più grandi della larghezza del supporto saranno divisi in pannelli.
/ Integrazione di OPOS : l'utilizzo di Optical POsitioning System di Summa non è mai stato così agevole. **/ Riquadro di spellicolamento :** viene generato automaticamente un riquadro di spellicolamento intorno ai tracciati tagliati. **/ Taglio suddiviso per colore**

MacSign Cut

MacSign Cut è una "applicazione ponte" che importa lavori eseguiti con i più diffusi programmi di grafica vettoriale (Illustrator, FreeHand, Canvas, CorelDRAW, e così via) e li invia al plotter da taglio Summa. Le grafiche importate sono visualizzate nel foglio di lavoro e possono essere ridimensionate, riposizionate, specchiate, ruotate, distorte, duplicate, e altro. La funzione di pannellizzazione suddivide i lavori di grandi dimensioni in più pannelli personalizzando i sormonti, e consentendo di tagliare lavori più grandi della larghezza del plotter.

Dopo 30 giorni di prova è necessaria la registrazione gratuita del prodotto. MacSign Cut è incluso in tutti i plotter Summa.Compatibile con MacOS X (10.5 - 10.12), MacOS 9.

WinPlot™

Serie SummaCut™
Serie S Class 2™

Plotter da taglio e scontorno di fama mondiale

Summa nv
Rochesterlaan 6
8470 Gistel
Belgio

www.summa.eu

Copyright 2018© Summa nv
Tutte le illustrazioni e le specifiche contenute in questo catalogo sono corrette al momento della pubblicazione. Summa nv si riserva il diritto di apportare modifiche in qualunque momento senza preavviso.

RevIT1802 / Tutti diritti riservati